Schutzvermerk nach ISO 16016 / Protection notices ISO 16016

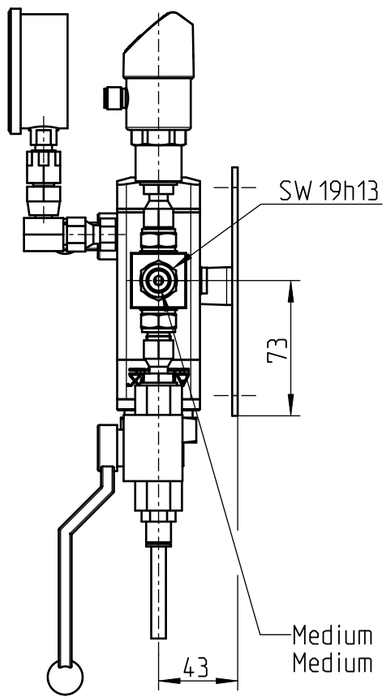

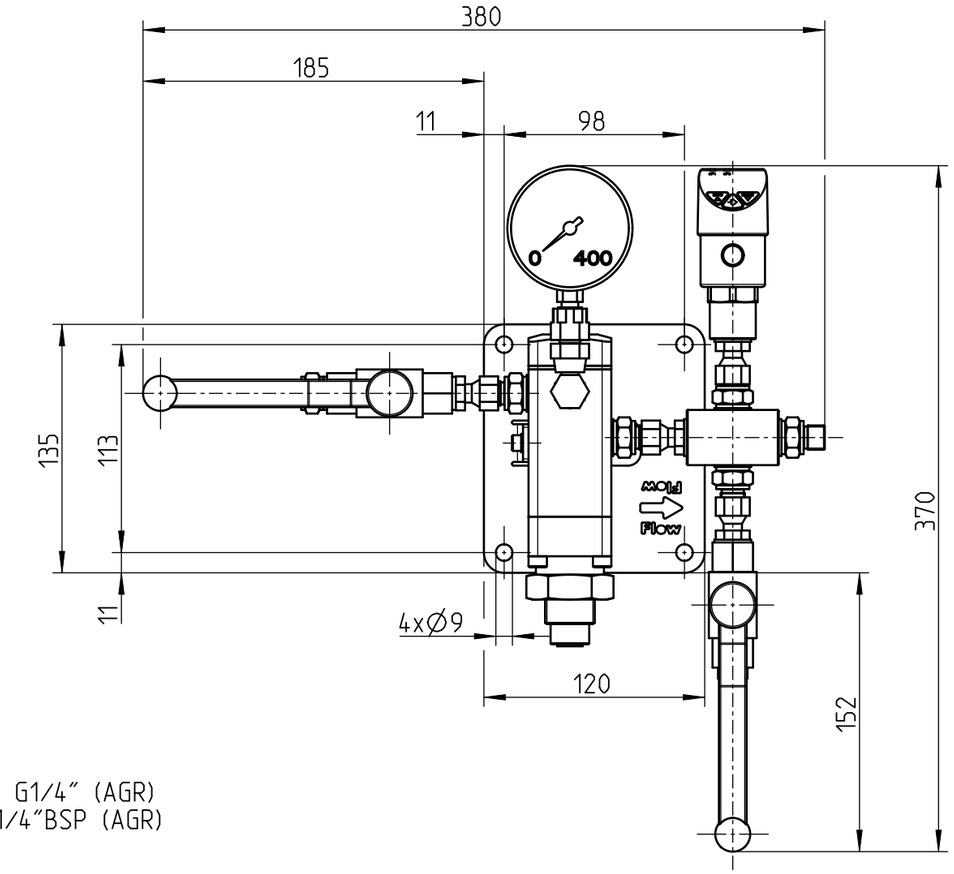

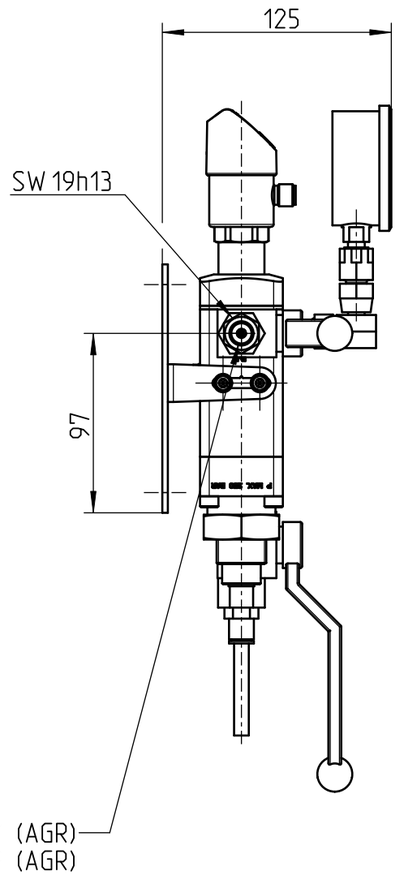

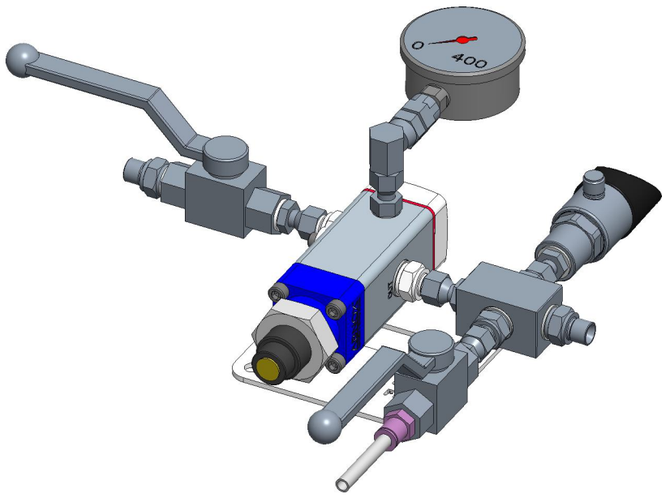

Gez. & Gen.: Drawn & Appr.:	Datum / Date: 02.07.26	Visum / Sign: EGJ	Index / Index: D 2	Aenderung / Change: CN0000966	
ABNOX®	Benennung / Description: Druckregler Modul Einheit Pressure regulator module unit			Art.-Nr. / Art.-No.: 0008514	Z.-Format / Size: A3
Dok.Art / Type: Massblatt				Zeichnungsnummer / Drawing number: M001-57677 _ D2	Massstab / Scale: 3:10
Modell / Model: 001-57677.ASSEM A-4	S. / P.: 1 / 1	Zustand / Status: Freigegeben			

3D-modelliert (Pro/ENGINEER)